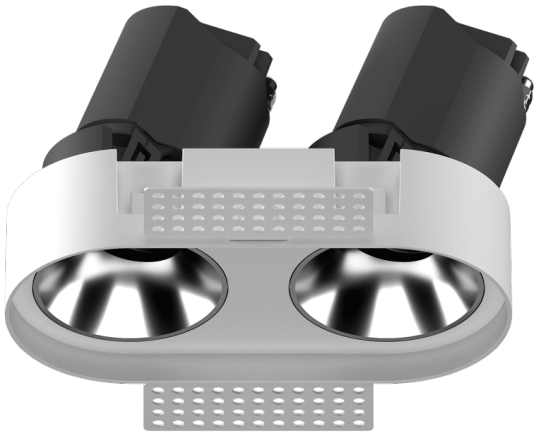

ZENITH IP65R X2 Trimless

Code article	**86.D286.2443.01**
Type de produit	**Indoor**
Catégorie	**Downlights**
Famille	**ZENITH**
Sous-famille	**ZENITH IP65R X2 Trimless**
Pictograms	

Dimensions	
Product dimensions (mm)	**Φ108X222xH122mm**

Dessin techniqe

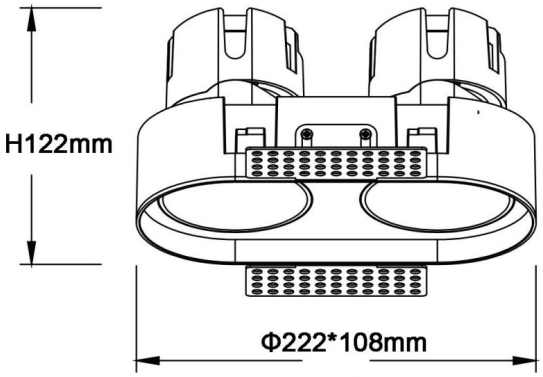

Produit	
Puissance système (W)	**2X20**
Flux lumineux utile (lm)	**2X1600**
Efficacité lumineuse (lm/W)	**80**
Angle de faisceau	**60**
Durée de vie	**50000 h L80B10**
IP	**65**
U. G. R	**19**
Équipement	**DALI**
Température de couleur (K)	**4000**
Uniformité chromatique (SDCM)	**SDCM3**
CRI	**90**